PERCHA ABATIBLE LOOP ANTRACITA

hbt
www.hbt.cl

- Perfecto para dejar la ropa lista para el día siguiente o planear la vestimenta para la noche.
- Para montar donde uno elija y tener los elementos a la altura perfecta, la percha se guarda cuando no esta en uso, quedando fuera de la vista gracias a su diseño delgado, y se extrae con un simple movimiento abatible para ser usada.

Marca	hbt
Categoría	BARRAS Y ELEVADORES
Aplicaciones	CLOSET
Abatible	Si (90°)
Color	ANTRACITA
Medida libre interior	200mm ancho × 200mm alto × 100mm profundo.
Medida del producto	20mm ancho × 180mm alto × 45mm profundo
Montaje	Izquierda o derecha

INSTALACION: Revisar instructivo adjunto en esta ficha.

Imágenes

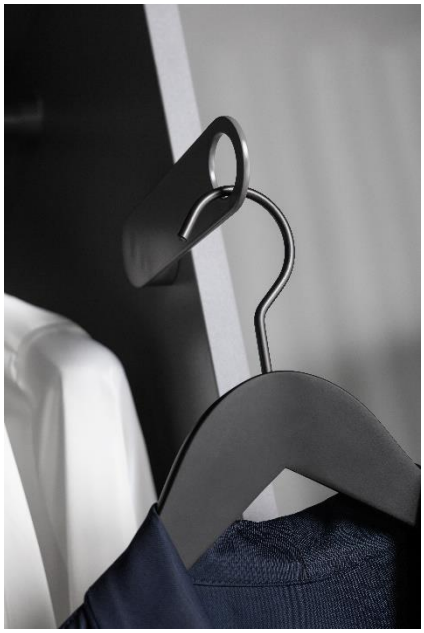

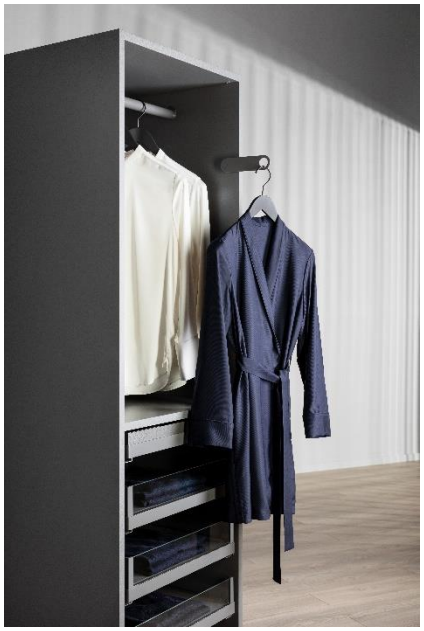

Recomendación: Limpiar con paño seco, no usar implementos abrasivos.

50,17,00,00,206 - A / 201908

Monteringsanvisning Assembly Instructions Asennusohjeet Montageanleitung Monteringsvejledning

The Foundation

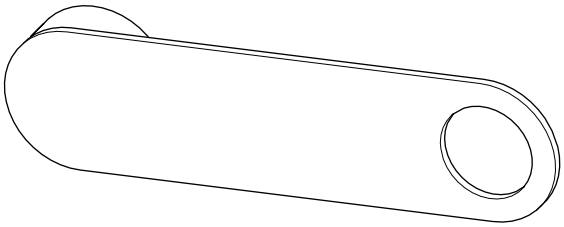

Hanger Loop

1625

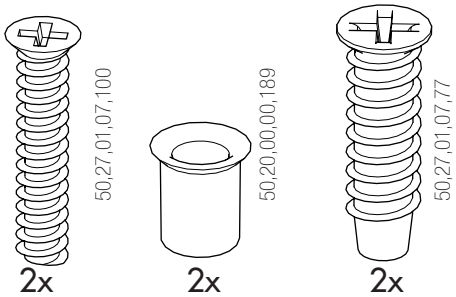

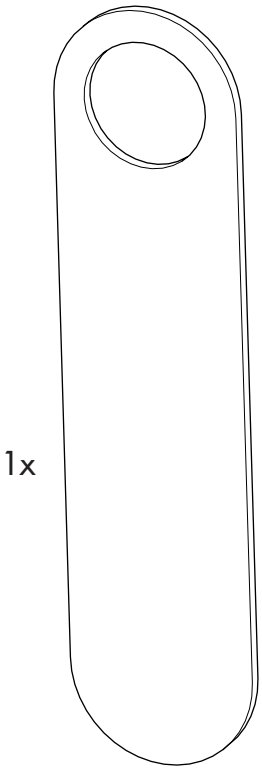

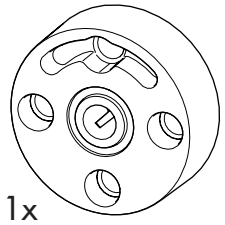

50,17,00,00,206 - A / 201908

1

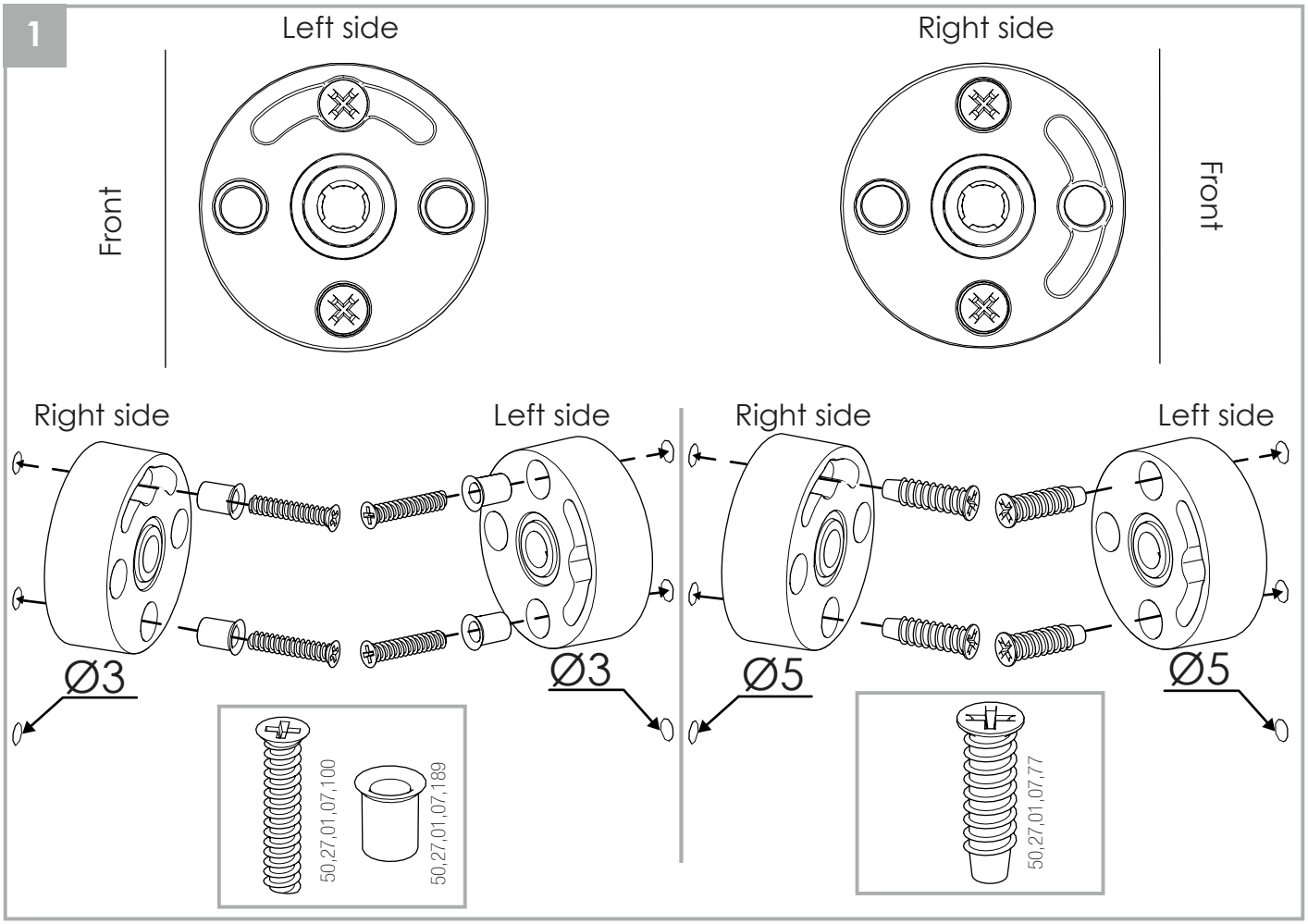
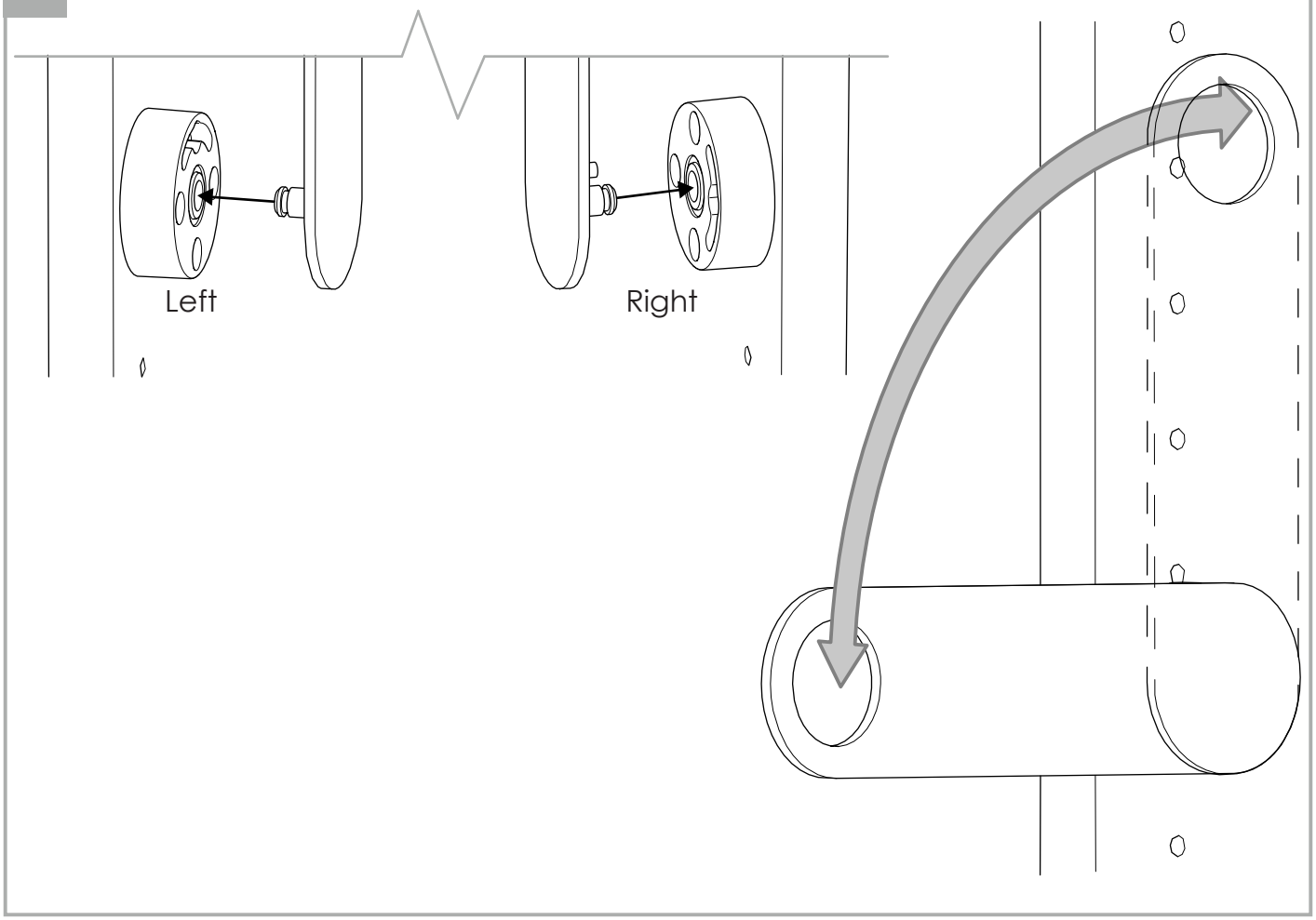
2