Maori

COD: COSOPMASO000016NIITA

DESCRIPCION :: Es el nuevo soporte para repisas, ideal para muebles modulares y se puede utilizar para repisas de distintos espesores de mínimo 16 mm. El panel tiene que ser empujado hacia abajo sobre los soportes laterales, que puede ser atornillado en cualquier posición requerida. Las ranuras del soporte lateral en el zócalo del estante pueden bloquearse fácilmente para fijar su posición. Fabricado en Italia.

MARCA ::	hbt (Italiana Ferramenta)
CATEGORIA ::	Soportes
MATERIALIDAD ::	Zinc y Plástico
CAPACIDAD ::	Repisas mín.16 mm
ACABADO ::	Brillante
REQUERIMIENTOS ::	Perforaciones de 11Ø y 14Ø mm

DETALLE TECNICO ::

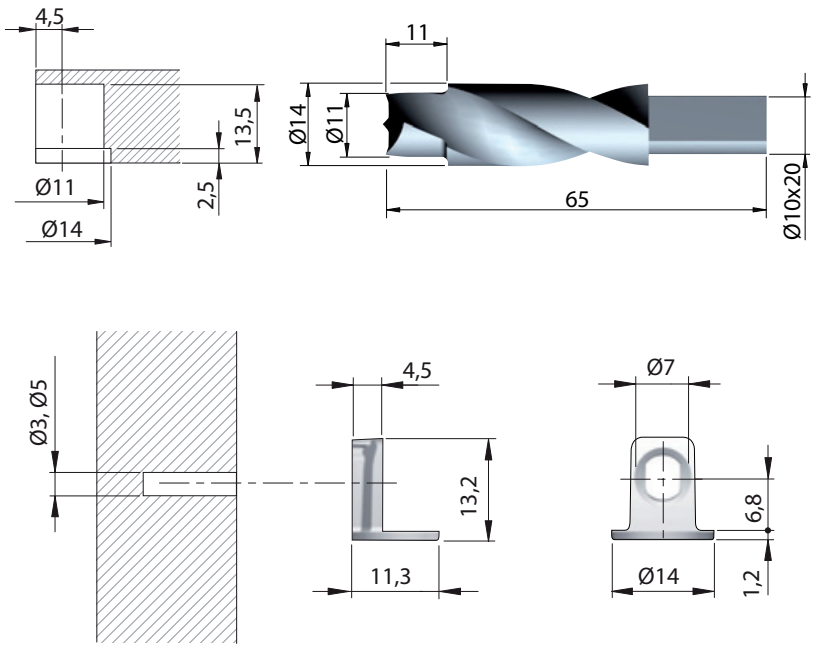

INSTALACION :: Para mayor información, consultar en tienda.

RECOMENDACIONES :: Utilizar tarugos para mayor fijación.