HLC 847 SC

Horno compacto eléctrico vapor / combi

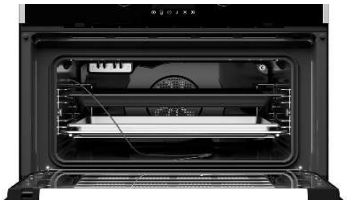

- **Horno compacto multifunción turbo a vapor**
- Frente de acero inoxidable antihuella
- Sistema de Limpieza Hydroclean ™
- 15 Versiones de funcionamiento + 20 Recetas
- **Full Touch Control con pantalla TFT 4'' Color**
- Mando inox con cubierta negra y anillo iluminado
- **Capacidad Bruta / Neta: 45 / 44 Lts.**
- **Puerta con sistema de Cierre Suave**
- Programador con temporizador de paro.
- Vapor para cocción entre 30°-100°C. (Horno hasta 270°C.)
- Tanque de agua, capacidad 1,0 Lt.
- Precalentamiento automático
- Ventilación forzada tangencial
- 1 Guía extraíble, para bandeja
- Puerta con 3 Cristales
- Sistema de desconexión automático en apertura
- Sistema de seguridad - bloqueo para niños
- 1 Bandeja de acero inox, perforada / 1 Bandeja profunda
- Sonda térmica para una cocción precisa de temperatura

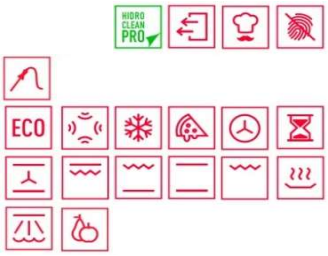

3
3 AÑOS DE GARANTÍA

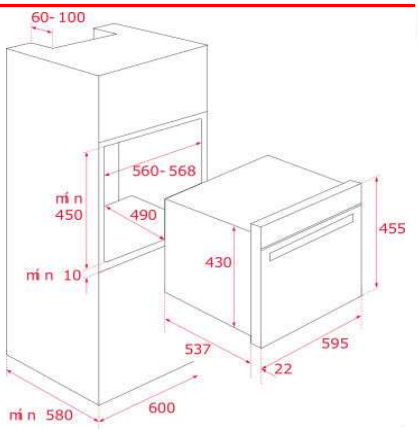

Dimensiones exteriores (mm.)	
Ancho / Alto / Fondo	595 / 455 / 559
Capacidad en Litros (Neto)	44
Conexión eléctrica	
Potencia nominal máx. W.	3.400
Cable de conexión (cm.)	100 + Enchufe
Consumos Eléctricos	
Resistencia Inferior W.	1.000
Resistencia grill: normal / maxi-grill W.	1.400 / 2.500
Resistencia superior + inferior W.	2.100
Resistencia turbo W.	1.600
Turbo Multifunción	30
Iluminación interior W.	1 x 25 W.
Motor refrigeración W.	18
Prestaciones	
Nº de funciones de cocinado	15
Programador - Touch Control + 20 recetas. (Pre-Prog.)	●
Display en pantalla TFT 4'' Color	●
Sistema de guías extraíbles	1
Guías laterales cromadas	●
Ventilación tangencial con optimización de salida	●
Salida de vahos integrada	Bóveda
Mandos Pop Up	-
Sistemas de seguridad	
Desconexión autom. en puerta	●
Bloqueo de seguridad del panel	●
Protector del grill	●
Anti-vuelco de parrillas	●
Termostato de seguridad	●
Cristales puerta	3
Sistemas de limpieza	
Esmalte Hydroclean ™	●
Esmalte Crystal Clean	-
Acero Inox antihuella	●
Accesorios	
Bandeja pastelera	-
Bandeja de asados profunda 50 mm.	1
Bandeja de asados perforada	1
Parrilla reforzada de asados - cromada	1
Asador rotativo	-
Asa para extracción de bandejas	-
Clase de Eficiencia Energética	
Clasificación energética	
Certificación (Chile)	E-013-01-103517
Código de producto	40589020
Código EAN	8421152145418
País de fabricación	España
Peso Bruto(Kg.)	35
Medidas de embalaje (Al x An x Fo) Cm.	53,5 x 68 x 68