PUERTAS SLIDE

hbt
www.hbt.cl

Sistema de puertas correderas para aplicaciones como: closet, y nichos.

- ✓ Posee riel inferior y cenefa superior doble.
- ✓ Compatible con tableros de 18mm de espesor.
- ✓ Stock disponible
- ✓ Garantía 5 años.
- ✓ Fabricación opcional
- ✓ Instalación opcional
- ✓ Fácil armado e instalación.
- ✓ Producto alemán.
- ✓ Exclusivo hbt.

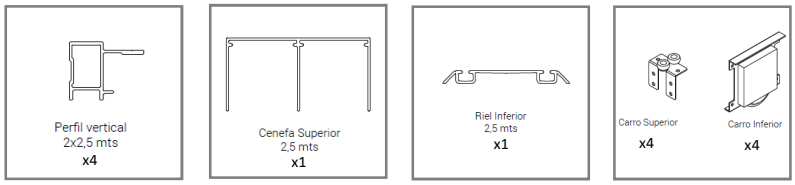

Tipo	**SLIDE**
Longitud Riel y Cenefa	2500mm
Materialidad	Aluminio
Dimensiones Max Puerta	1000 x2500 mm
Peso Max	40 Kg
Terminaciones : Silver	
Requerimientos	Vano nivelado y limpio (instalación dentro de vano)
Series de melamina	Melanina E=18mm

ARMADO | TABLERO – CARROS

Listado Componentes

1. Tablero 18mm.
2. Carro inferior
3. Carro Superior
4. Perfil tirador Slide
5. Felpa
6. Posicionador
7. Tornillos carro sup.
8. Tornillos carro inf.

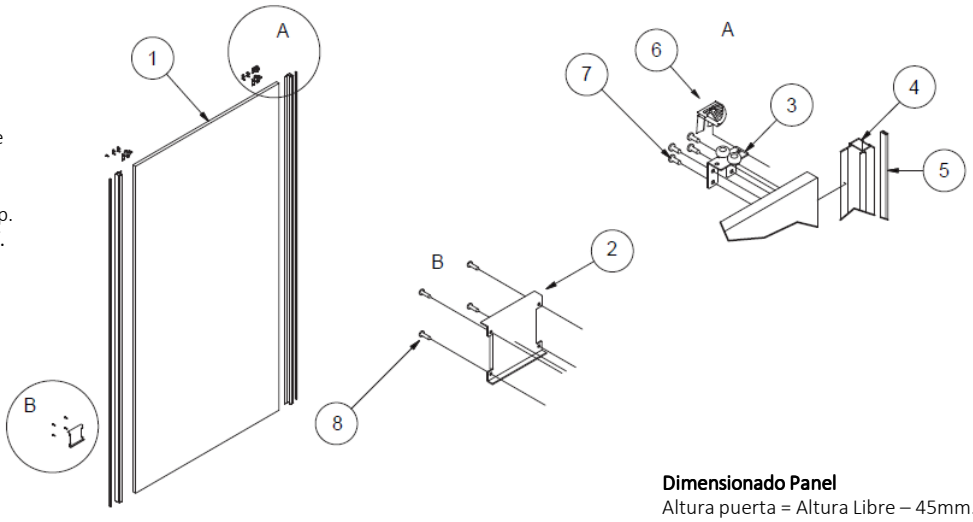

Dimensionado Panel
Altura puerta = Altura Libre – 45mm.
Ancho puerta = Ancho vano – 57mm /2